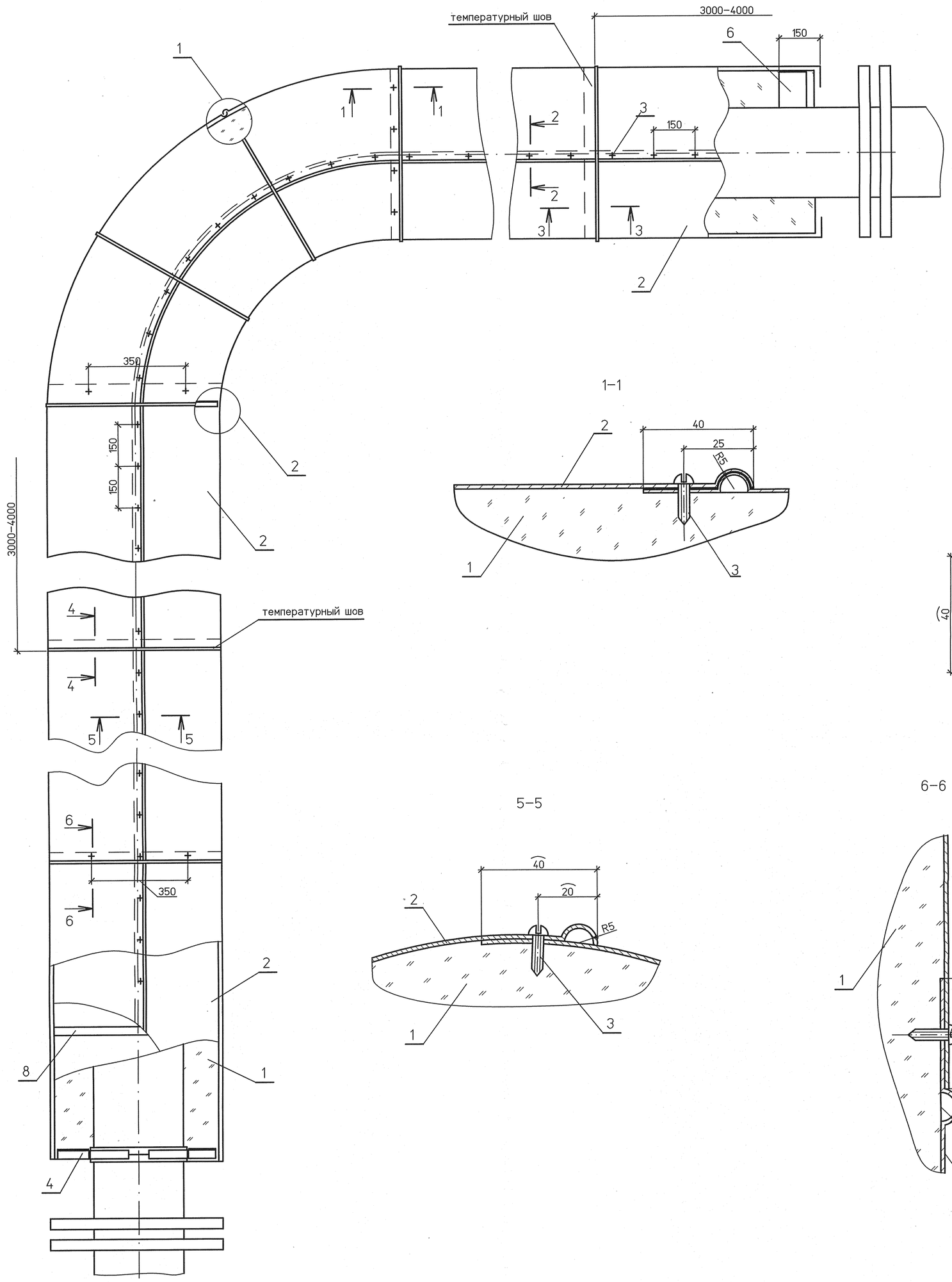

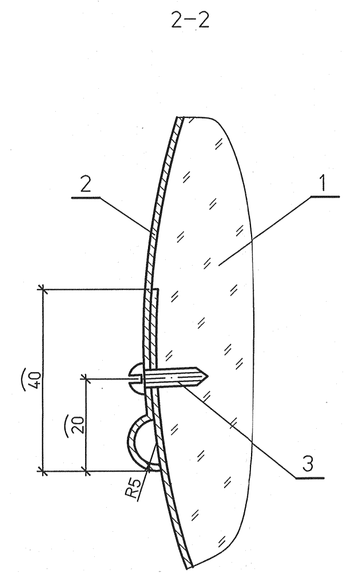

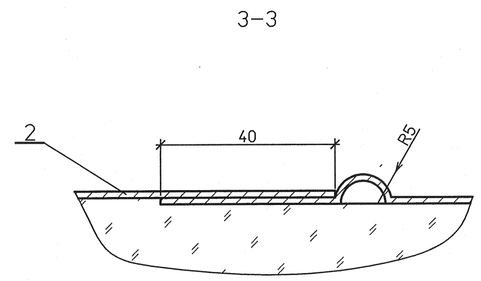

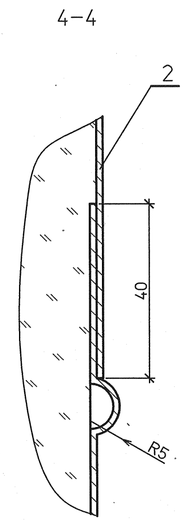

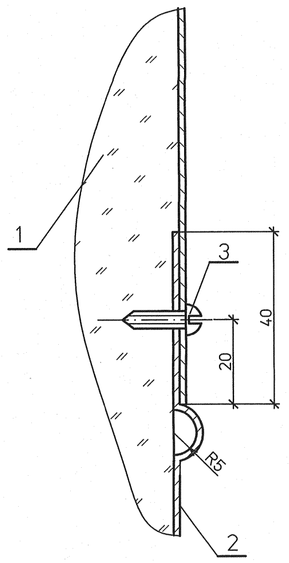

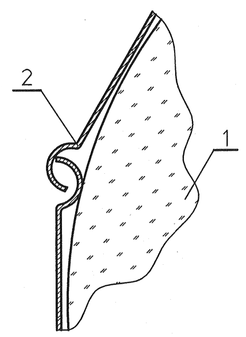

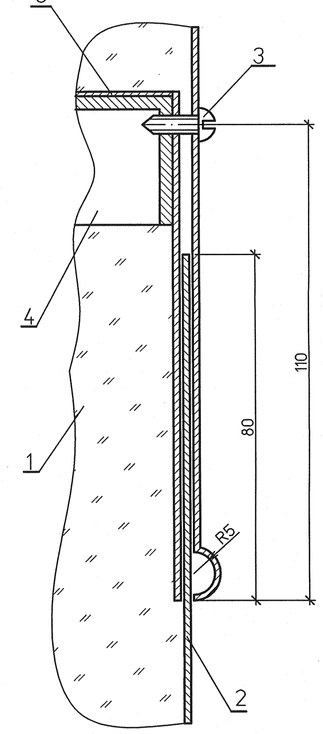

Спецификация деталей

Поз	Обозначение	Наименование	Кол.	Материал	Масса, кг ед.	Масса, кг общ.	Примечание
1	ТУ 5761-001-00126238-00	Маты теплоизоляционные прошивные энергетические					см. п. 1
		марки МТПЭ-21-75 м³					
2	ГОСТ 19904-90	Покрытие защитное м²		ОЦ ОН-КР-1-0,8(0,5) ГОСТ 14918-80			
3	ГОСТ 10621-80	Винт самонарезающий с полукруглой головкой 4х12.04.019 шт		20 ГОСТ 1759.0-87			
4	л. 52	Опорная полка с диафрагмой		Сборный			
5	л. 56	Диафрагма					
6	л. 46	Скоба опорная-проволока 5-0-Ч м		Ст3пс ГОСТ 380-2005			см. п. 2
7	ГОСТ 3282-74	Сшивка из проволки ⌀0.8мм м		Ст3пс ГОСТ 380-2005			
8	л. 47	Бандаж с пряжкой		Сборный			

1 Маты теплоизоляционные энергетические можно заменить на маты минераловатные по ГОСТ 21880-94 или по техническим условиям завода-изготовителя.
2 При d≥219 мм и толщине изоляции δиз.≥120 мм на горизонтальных участках трубопровода установить опорные кольца через 3 м по длине.

Изм.	Кол.уч.	Лист	№док.	Подп.	Дата
Н. контр.	Михеев				17.02.14
Проверил	Ледова				17.02.14
Разработал	Проворов				17.02.14

1350.12.38А-30UHJ-1718-ТН

Объекты III очереди строительства ЗАО СГК (ТЭЦ)

Трубопроводы машзала БВД в осях 16-28, рядах А-В и внутристанционные трубопроводы.

Защитное покрытие из металлического листа горизонтальных и вертикальных трубопроводов.

Стадия	Лист	Листов
Р	29	

ОТКРЫТОЕ АКЦИОНЕРНОЕ ОБЩЕСТВО ИНСТИТУТ ТЕПЛОЭЛЕКТРОПРОЕКТ НИЖНИЙ НОВГОРОД

Формат А1

Инв. № подл. 83652 | Подпись и дата | Взам. инв. №